AQUILA V3 MID

WODOMIERZ JEDNOSTRUMIENIOWY

DIEHL
Metering

ZASTOSOWANIE

Aquila V3 MID to wodomierz przeznaczony do dokładnego pomiaru zwiększonego zużycia wody zimnej, charakteryzujący się dużą dynamiką pomiaru, odpornością na zewnętrzne zakłócenia oraz łatwością w utrzymaniu.
Zastosowana technologia wodomierza jednostrumieniowego powoduje, że wodomierz ten jest szczególnie odporny na zakłócenia zarówno na wejściu, jak i na wyjściu. Urządzenie posiada zatwierdzenie typu MID, jest zgodne z normą PN-EN ISO 4064:2014 09, OIML R49 oraz ISO 4064 w poziomej pozycji montażu. Osiągane wyniki daleko przekraczają wymagania dyrektywy MID i to zarówno w przypadku dużych, jak i małych natężeń przepływu. Szklane liczydło w obudowie metalowej (IP68) pozwala, używać ten wodomierz w najbardziej wymagających warunkach.
Jako wodomierz modularny może być w każdej chwili podłączony do systemu radiowego odczytu IZAR® lub nadajnika impulsów IZAR PULSE I PL/ PULSAR v 3.5* umożliwiającego podłączenie wodomierza do innych systemów.

* Wodomierze z liczydłem Ha + Ti dostępne na specjalne życzenie

CECHY

- Wodomierz jednostrumieniowy
- Zatwierdzenie MID do wartości R315, (dawna klasa C) w poziomej pozycji montażu
- Próg rozruchu 15 l/h (DN 50)
- Rozszerzona dynamika pomiarowa (79,4–3125 l/h dla DN 50)
- DN 50-100
- Liczydło szklano-metalowe IP68
- Korpus wykonany z żeliwa

smart in solutions

AQUILA V3 MID

WODOMIERZ JEDNOSTRUMIENIOWY

METROLOGIA

Średnica nominalna	DN	mm	50	80	100
Ciągły strumień objętości	Q_3	m³/h	25	63	100
R*	(Q_3/Q_1)		315	315	315
Próg rozruchu		l/h	15	40	45
Minimalny strumień objętości	Q_1	l/h	79,4	200	317
Pośredni strumień objętości	Q_2	l/h	127	320	508
Maksymalny strumień objętości	Q_4	m³/h	31,25	78,75	125
Przeciążenie (1 godzina)		m³/h	40	100	150

* Inna wartość dostępna na życzenie

ZATWIERDZENIA

	AQUILA V3 MID
Zatwierdzenie MID	LNE-26943
Atest higieniczny	PZH

TEMPERATURA I CIŚNIENIE

	AQUILA V3 MID
Średni zakres temperatury	°C 0 ... 30
Ciśnienie nominalne	bar 16

WYMIARY

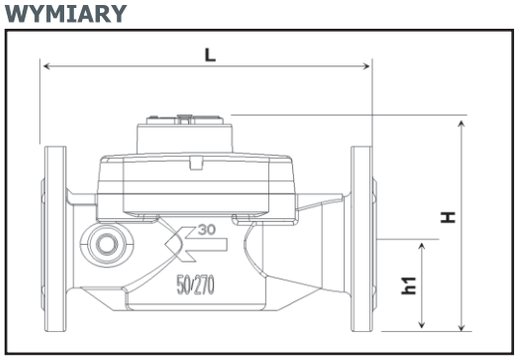

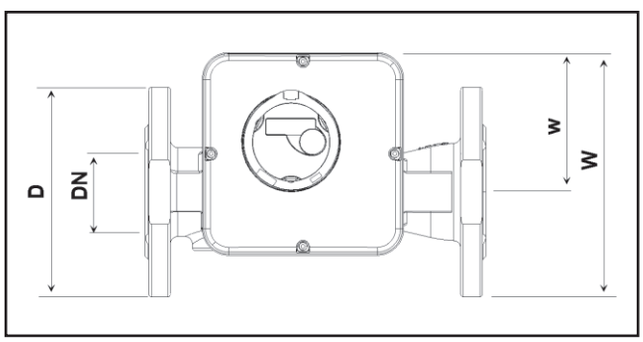

Średnica nominalna	DN	mm	50	80	100
Długość	L	mm	270	300	360
Szerokość	w	mm	110	163	155
Szerokość	W	mm	193	263	265
Wysokość	H	mm	177	218	230
Wysokość	h1	mm	70	95	105
Średnica kołnierza*	D	mm	165	200	220
Waga		kg	12,5	21	28

* Standardowy kołnierz z odsadzoną powierzchnią czołową

KRZYWA DOKŁADNOŚCI

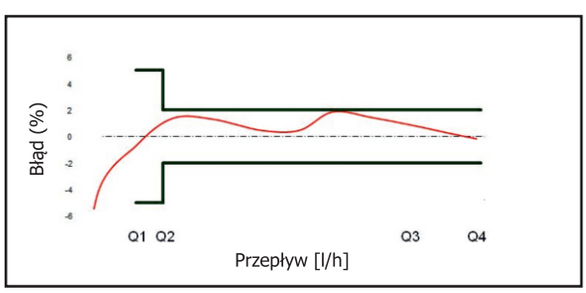

Krzywa dokładności DN 50, R315, Q_3=25 m³/h
Rozszerzona dynamika pomiarowa, nie wymaga zachowania odcinków prostych przed i za wodomierzem

Średnica nominalna	DN	mm	50	80	100
Kvs (ΔP=Q²/Kvs² [bar])			36	95	130

Diehl Metering Sp. z o.o. · Bażanowice, ul. Cieszyńska 1A · 43-440 Goleszów · Polska
Tel.: +48 33 851 04 39 · fax: +48 33 852 16 75 · info-dmpl@diehl.com · www.diehl.com/metering
© Copyright 2016. Wszystkie prawa zastrzeżone – Diehl Metering Sp. z o.o. zastrzega sobie prawo do dokonywania zmian w produkowanych urządzeniach.

smart in solutions