# IZAR RC 868 I R4 PL

MODUŁ RADIOWY
WALK BY/DRIVE BY ORAZ ODCZYT STACJONARNY

DIEHL
Metering

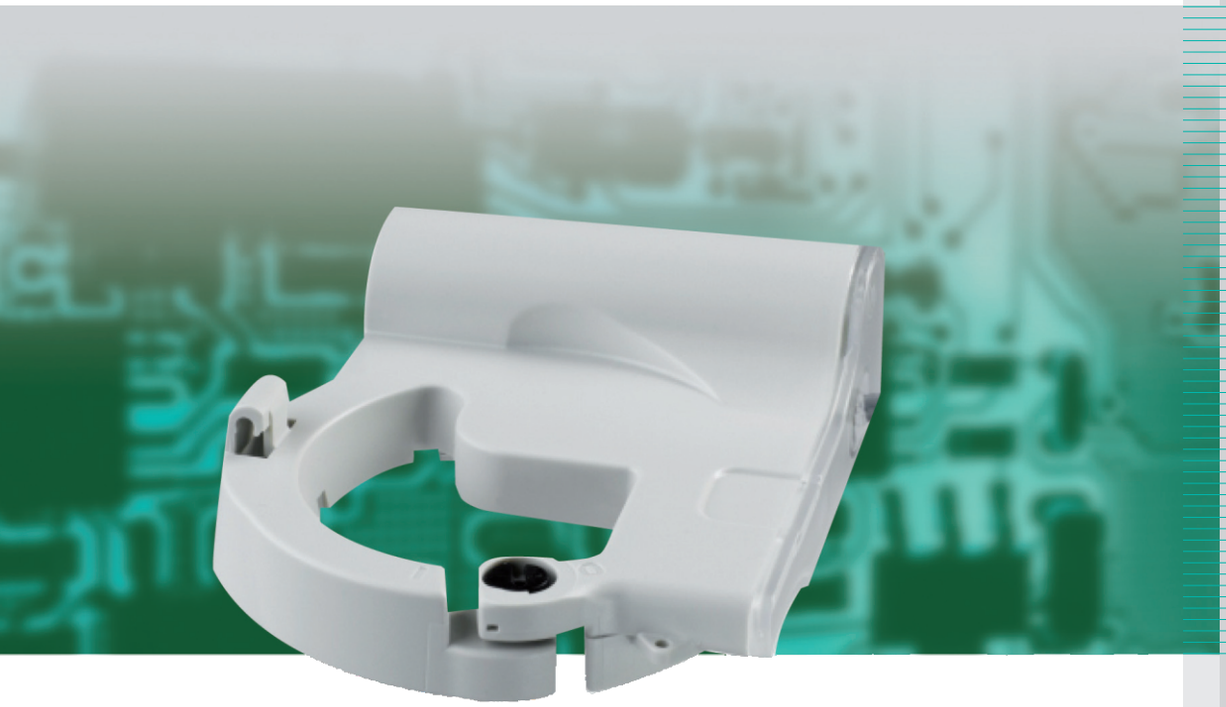

## ZASTOSOWANIE

IZAR RC 868 I R4 PL,to moduł radiowy jednokierunkowy, firmy Diehl Metering (Mirometr/Sappel), przeznaczony do współpracy z wodomierzami Mirometr-Sappel do odczytu radiowego jeżdżonego (IZAR R3.5) oraz stacjonarnego (IZAR R4). Moduł ten zapewnia kompatybilność z wszystkimi wodomierzami gamy modularnej Mirometr-Sappel, posiadającymi obudowę koloru szarego (lub czerwonego w przypadku wody ciepłej) z napisem Ha+Ti lub Ti.

## FUNKCJE

- Łatwy montaż przy użyciu zatrzasków oraz śruby dociskowej
- Wskaźnik zabezpieczenia Ip68
- Trwałość baterii – dwa okresy legalizacyjne
- Przekazywanie drogą radiową poniższych informacji:
  - indeks bieżący
  - indeks drugorzędny (np. roczny, miesięczny, tygodniowy
  - alarm wycieku (obecny/historyczny)
  - alarm zablokowania licznika
  - alarm oszustwa magnetycznego (obecny/historyczny)
  - alarm nadprzepływu, podprzepływu oraz przepływu wstecznego
  - stan baterii
- Możliwość programowania z użyciem profili funkcji dla dowolnych średnic wodomierzy
- Możliwość montażu na wodomierzu oraz programowania przez DMPL

smart in solutions

# IZAR RC 868 I R4 PL

## MODUŁ RADIOWY
## WALK BY/DRIVE BY ORAZ ODCZYT STACJONARNY

### DANE TECHNICZNE

| | IZAR RC 868 I R4 PL |
|---|---|
| System komunikacji | PRIOS |
| Częstotliwość | Mhz 868 |
| Modulacja | FSK |
| Moc transmisji | mW 16 |
| Typ transmisji | Jednokierunkowa |
| Odległość odczytu | do 500m (Walk by/Drive by R3,5) do 1500m (Stacjonarny R4) w zależności od warunków otoczenia |
| Zatwierdzenia | EN 300 220, CE RTTE |
| Zasilanie | Bateria litowa 3,6V |
| Trwałość baterii | Dwa okresy legalizacyjne* |
| Aktualizacja danych | Stała |
| Interwał wysyłania sygnału radiowego | 8 sekund (Tryb Walk by/Drive by), 15 min. (Tryb stacjonarny) |

*W standardowych warunkach użytkowania. Szczegółowe dane znajdują się w dokumencie DTRS016

### WARUNKI UŻYTKOWANIA

| | | IZAR RC 868 I R4 PL |
|---|---|---|
| Zakres temperatur działania | °C | -15 ... 55 |
| Zakres temperatur przechowywyania | °C | -15 ... 55 |
| Wilgotność | % | 0 ... 100 |
| Wskaźnik zabezpieczenia | | IP 68 |
| ATEX | | Dostępny na życzenie* |

*W celu uzyskania informacji o dostępności wersji ATEX, prosimy o kontakt z działem handlowym firmy Diehl Metering

### PROGRAMOWANIE

| | IZAR RC 868 I R4 PL |
|---|---|
| Interfejs | Głowica optyczna IrDA |

### WYMIARY

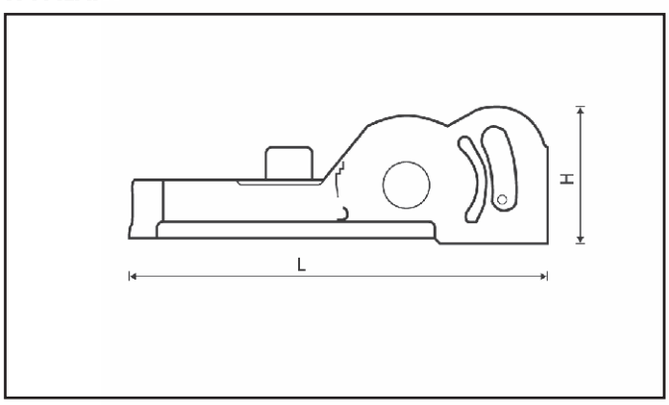


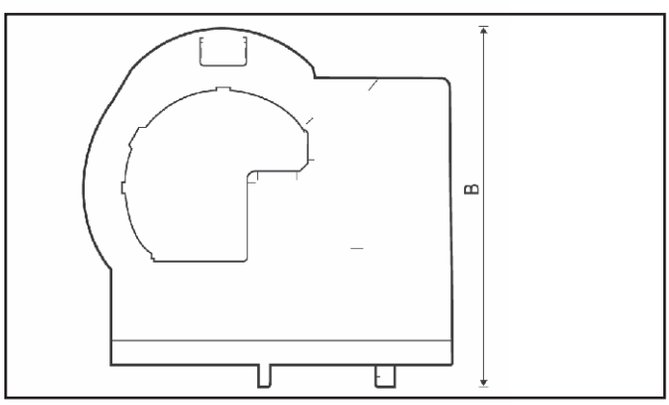


| | | | IZAR RC 868 I R4 PL |
|---|---|---|---|
| Długość | L | mm | 100 |
| Szerokość | B | mm | 100 |
| Wysokość | H | mm | 33 |

Diehl Metering Sp. z o.o. · Bażanowice, ul. Cieszyńska 1A · 43-440 Goleszów · Polska
Tel.: +48 33 851 04 39 · fax: +48 33 852 16 75 · info-dmpl@diehl.com · www.diehl.com/metering

smart in solutions